- vyměření a montáž na zasklívací lišty

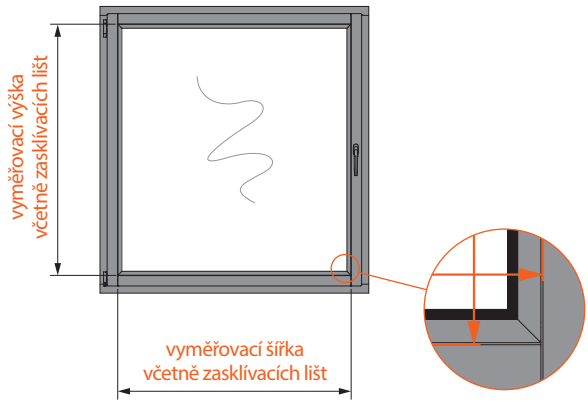

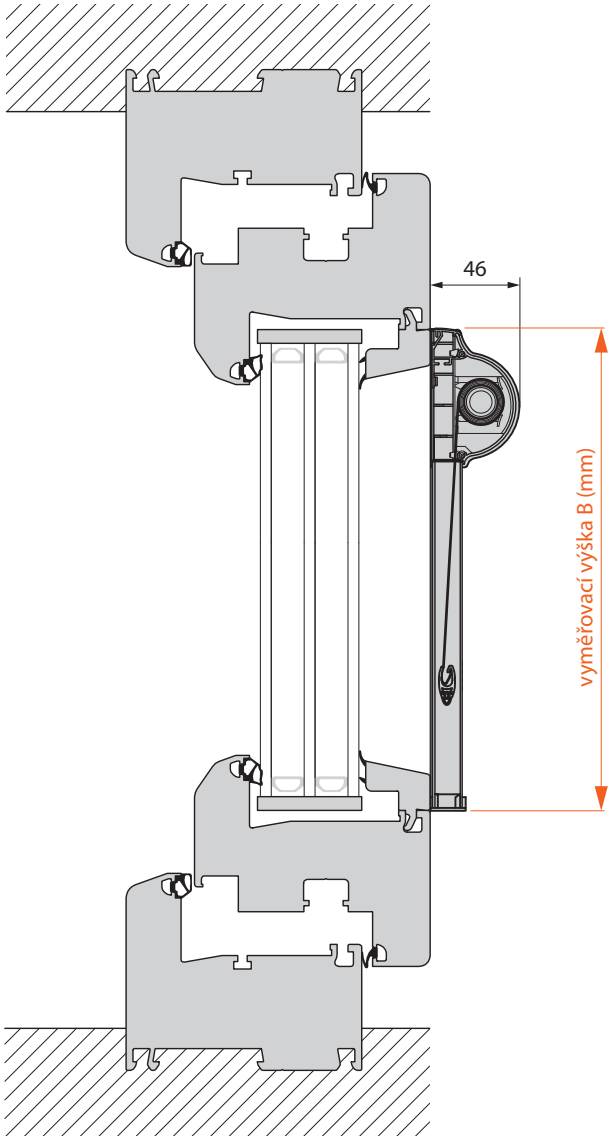
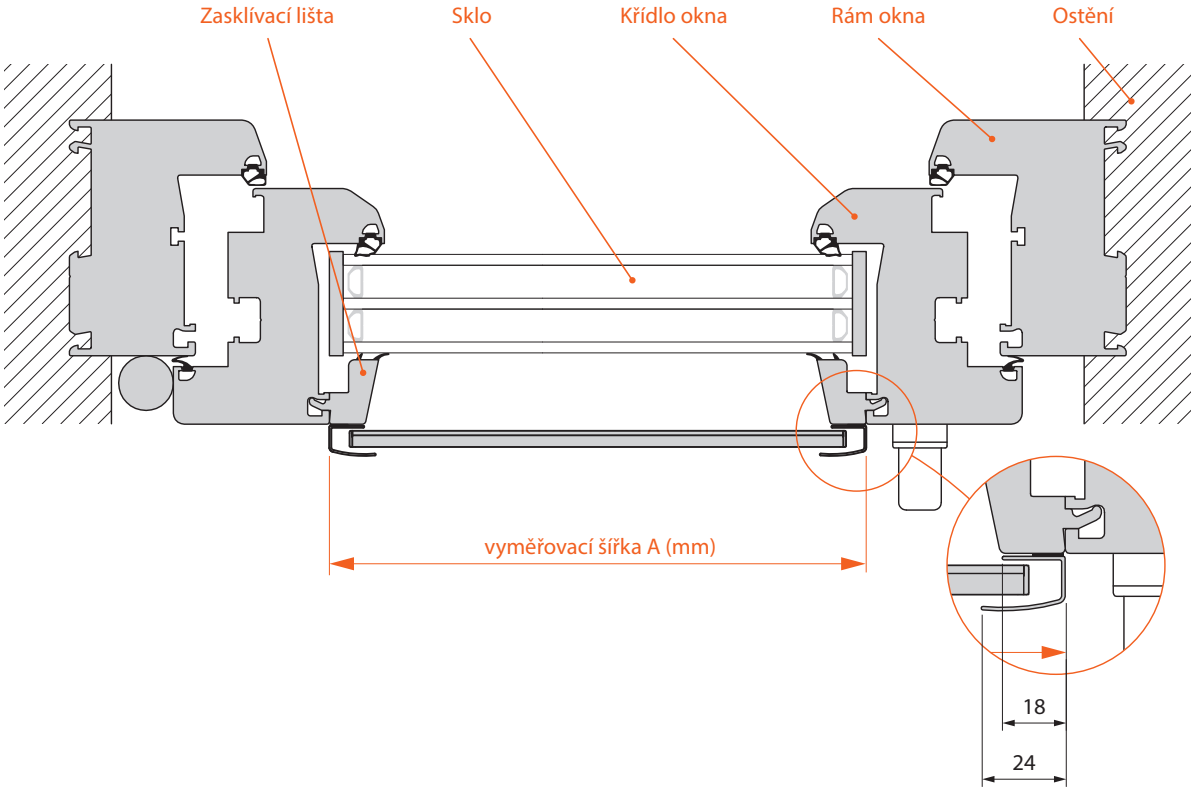
Poznámky
– Celková šířka boxu včetně bočních krytek je o 20 mm širší než vyměřovací šířka.
– Systém umožňuje přidat na řetízek dorazovou spojku, aby se dala nastavit přesná dolní poloha.